ПРЕВОД НА МАКЕДОНСКИ ЈАЗИК (НЕОФИЦИЈАЛЕН)
Ова не е оригиналниот документ на производителот. Меродавен е оригиналот, приложен по преводот: fakro-fpp-v-preselect-max-user-manual-multi.pdf.

[лого FAKRO]

УПАТСТВО ЗА УПОТРЕБА

FPP-V MAX, FPU-V MAX, FPW-V MAX

Оригинална ознака на документот: NC 40A, IU/FPP-V MAX/20.03.2019/F

Ова упатство е изработено во слики: сите чекори се прикажани со цртежи, без описен текст, па цртежите не се менувани и се наоѓаат во оригиналот по преводот.
Единствениот текст во оригиналот се забелешката за одговорноста и изјавата за својства (CE) на последната страница и неколку зборови на цртежите, преведени подолу.

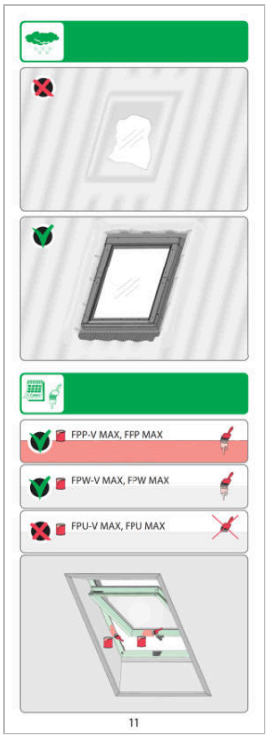

СТРАНИЦА 11 ОД ОРИГИНАЛОТ

Ознаки на цртежите

3-5 years	3-5 години

ПРЕВОД НА МАКЕДОНСКИ ЈАЗИК (НЕОФИЦИЈАЛЕН)
Ова не е оригиналниот документ на производителот. Меродавен е оригиналот, приложен по преводот: fakro-fpp-v-preselect-max-user-manual-multi.pdf.

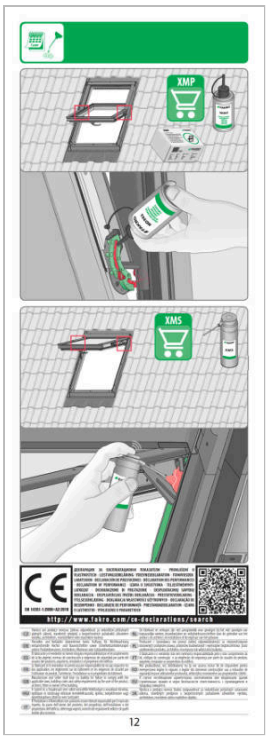

СТРАНИЦА 12 ОД ОРИГИНАЛОТ

Ознаки на цртежите

1 year	1 година

ИЗЈАВА ЗА СВОЈСТВА

EN 14351-1:2006+A2:2016
http://www.fakro.com/ce-declarations/search

Производителот и продавачот не сносат никаква одговорност за непочитување на важечките закони, градежните прописи и безбедносните барања од страна на корисникот на производот, архитектот, монтерот или сопственикот на објектот.

FAKRO

FPP-V MAX, FPU-V MAX, FPW-V MAX

- AT BEDIENUNGSANLEITUNG
- CH BEDIENUNGSANLEITUNG
- CZ NÁVOD K POUŽÍVÁNÍ
- DE BEDIENUNGSANLEITUNG
- DK MONTERINGSVEJLEDNING
- ES MANUAL DEL USUARIO
- FR MANUEL D'UTILISATION
- FI KÄYTTÄJÄN OHJEET
- GB USER MANUAL
- GR ΕΓΧΕΙΡΙΔΙΟ ΧΡΗΣΤΗ
- HU HASZNÁLATI ÚTMUTATÓ
- IT ISTRUZIONI D'USO
- LV LIETOŠANAS INSTRUKCIJA
- LT STOGO LANGO EKSPLOATACIJOS INSTRUKCIJA
- NO BRUKSANVISNING FOR FAKRO TAKVINDU
- NL GEBRUIKSAANWIJZING
- PL INSTRUKCJA UŻYTKOWANIA
- RO INSTRUCȚIUNI DE UTILIZARE
- RU ИНСТРУКЦИЯ ПО ЕКСПЛУАТАЦИИ
- SE BRUKSANVISNING FAKRO
- SK NÁVOD K OBSLUHE
- SI NAVODILA ZA UPORABO
- UA ІНСТРУКЦІЯ ПО ЕКСПЛУАТАЦІЇ

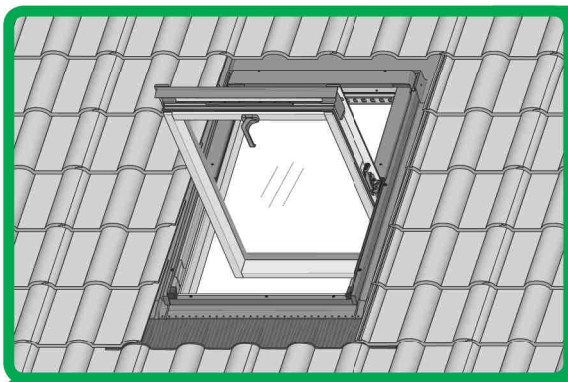

FPP-V MAX

FPU-V MAX

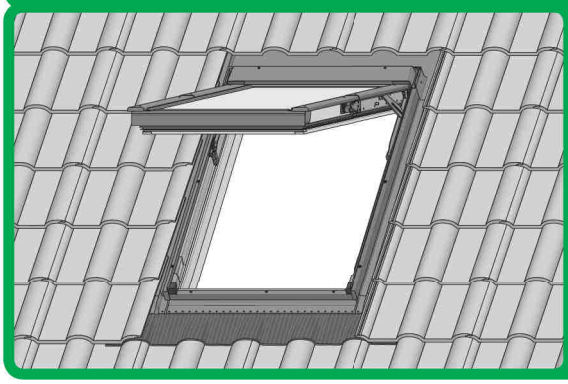

FPW-V MAX

ARS
ARP
ARF
AJP
APS
APF

AMZ
ARZ

NC 40A IU/FPP-V MAX/20.03.2019/F

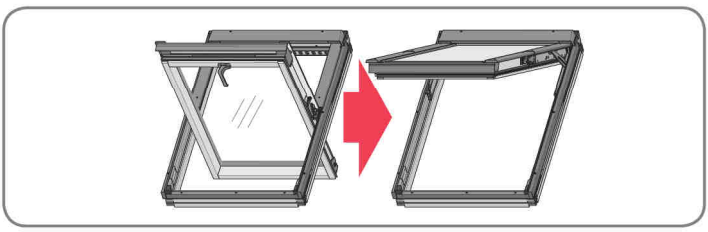

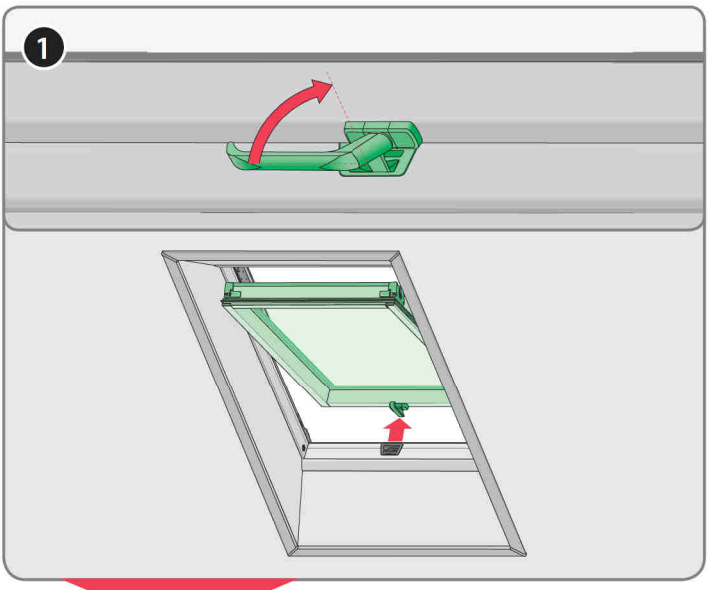
1

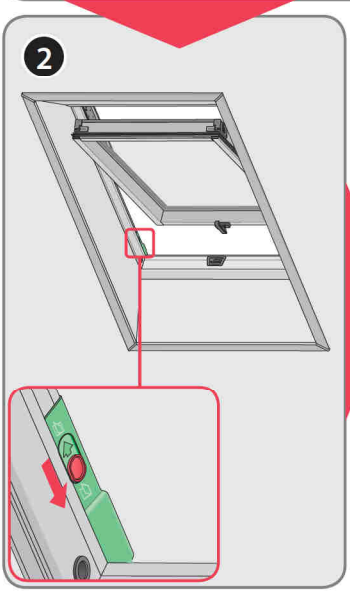
2

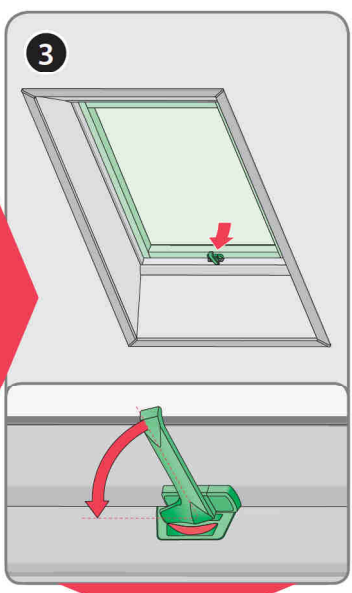
3

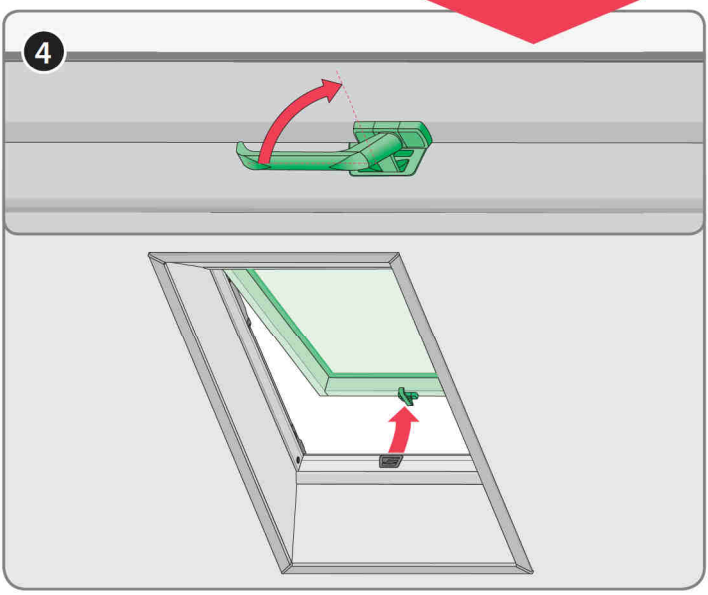
4

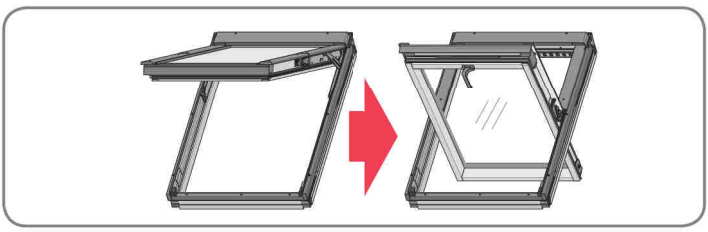

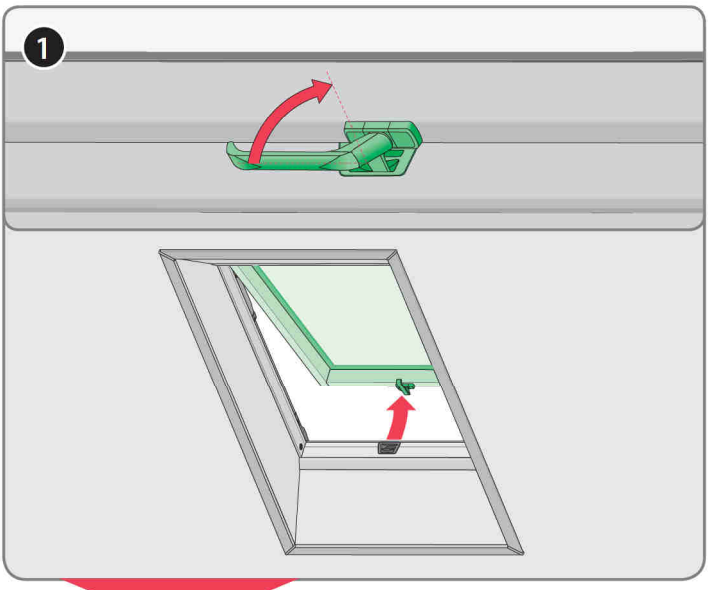
1

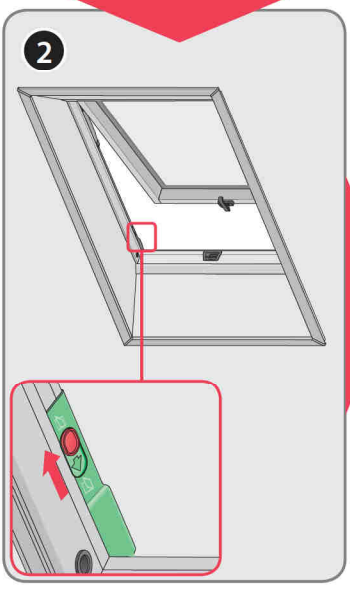
2

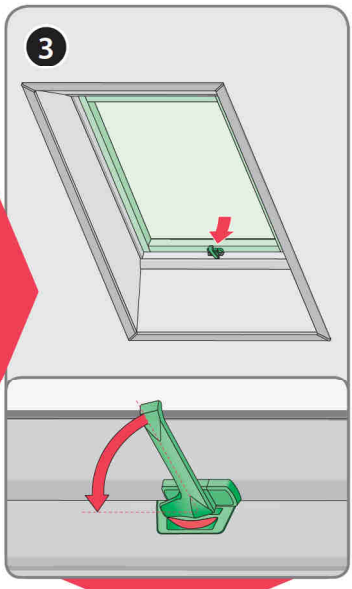
3

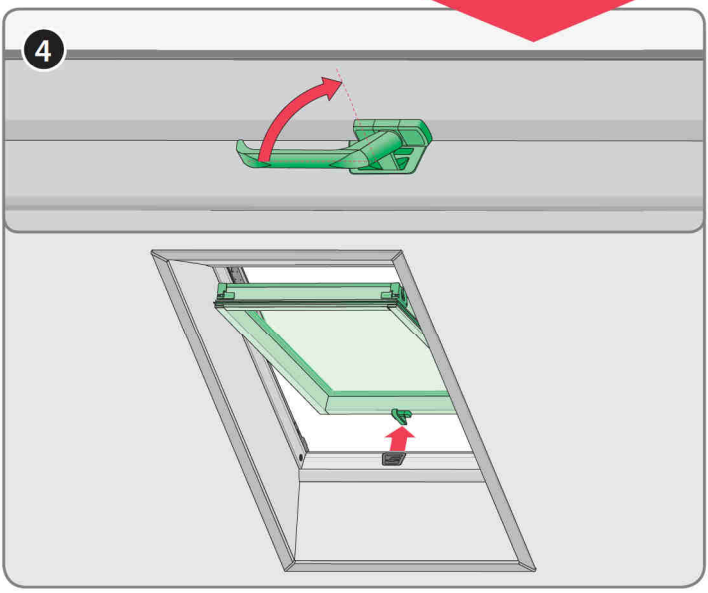
4

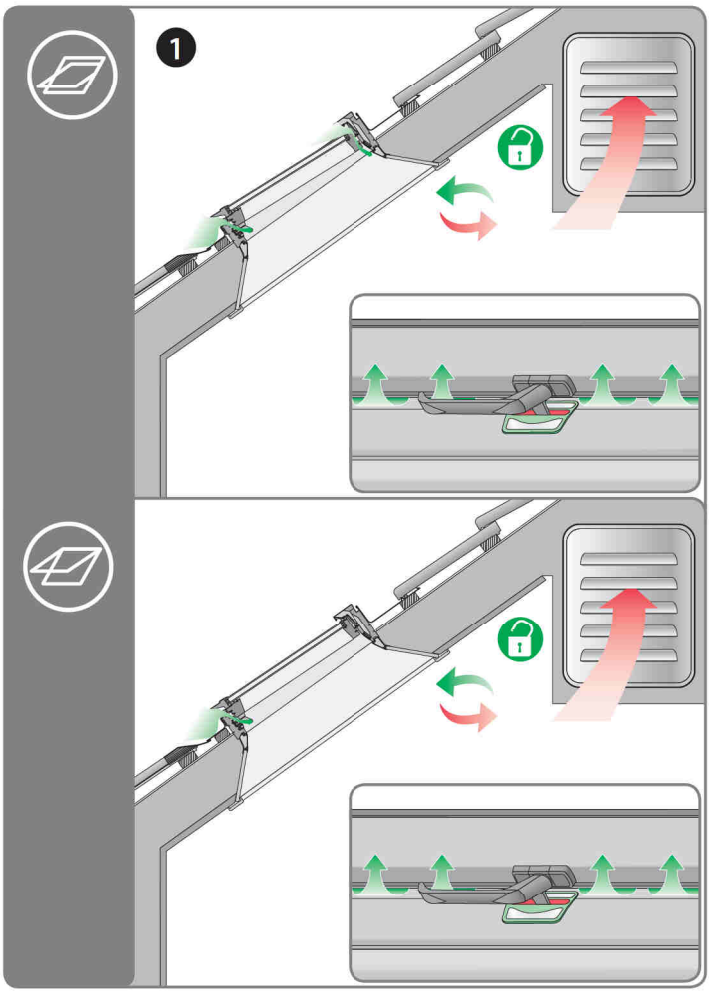
1

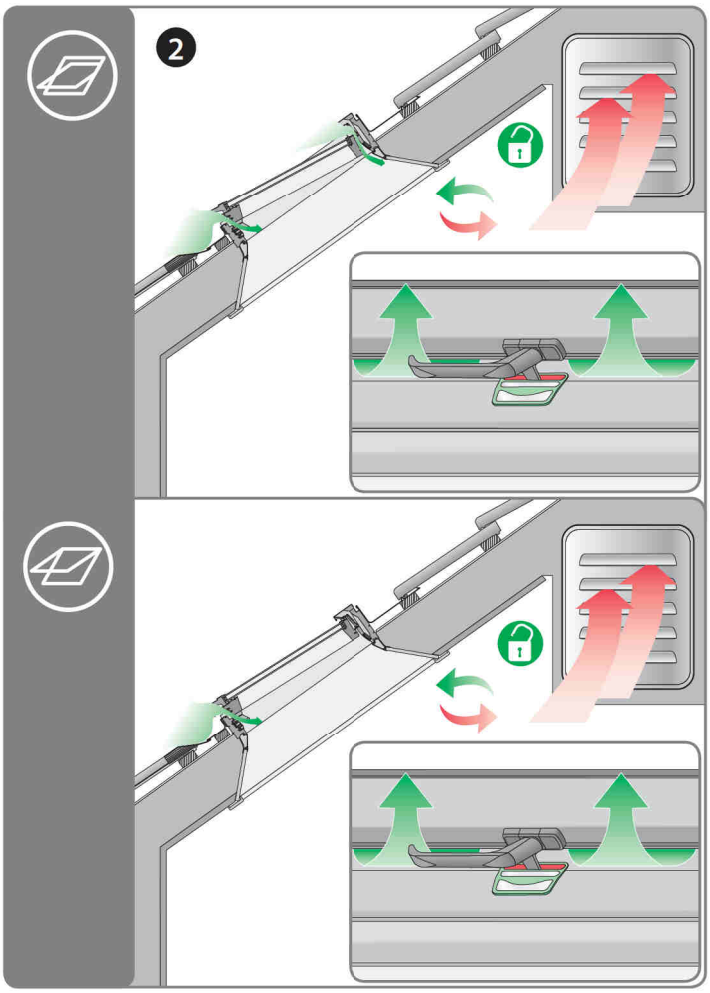
2

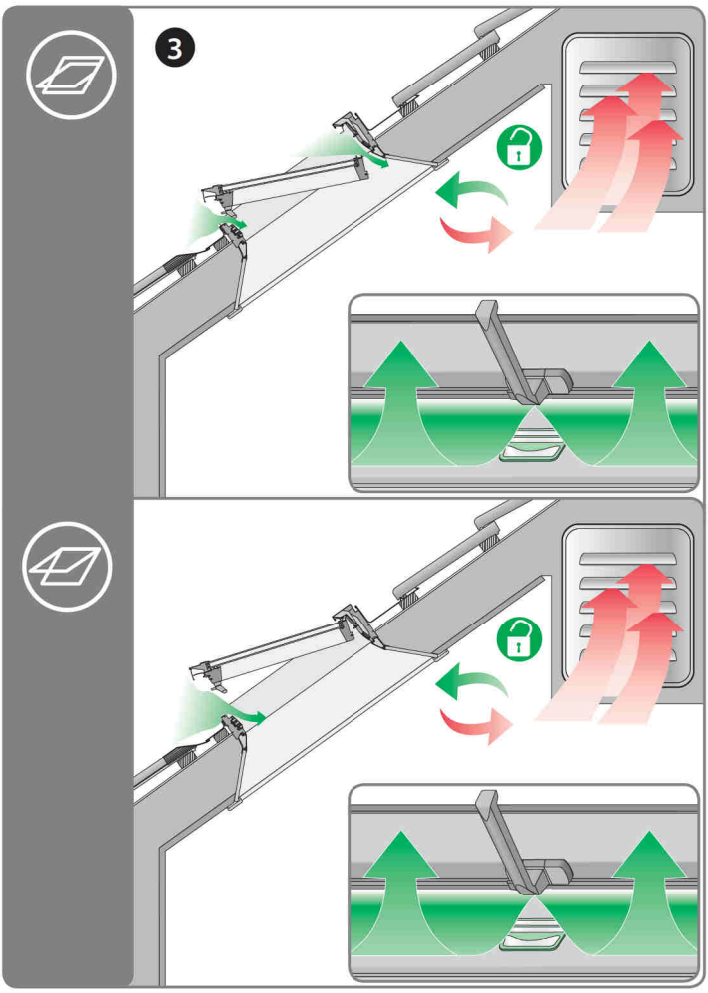
3

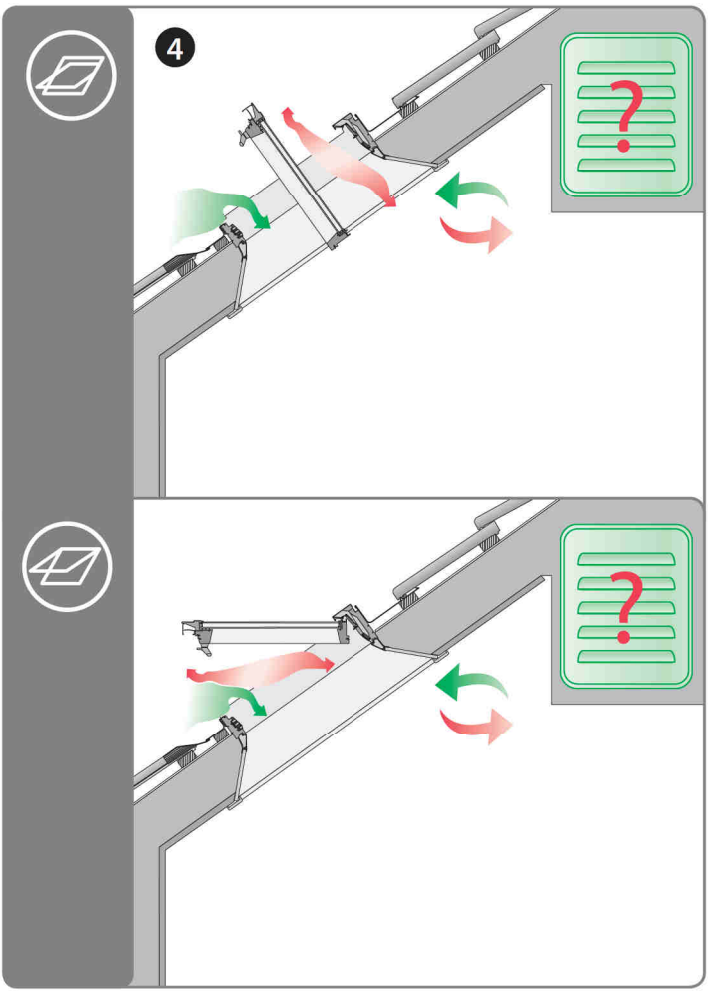
4

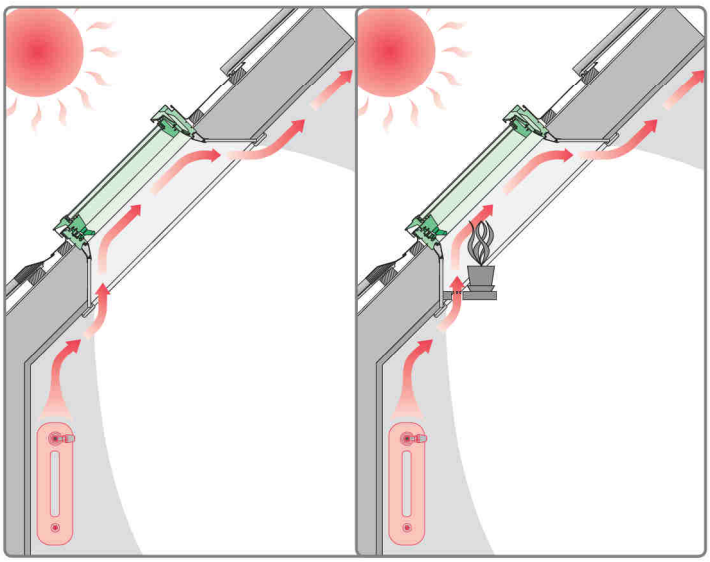

V40P

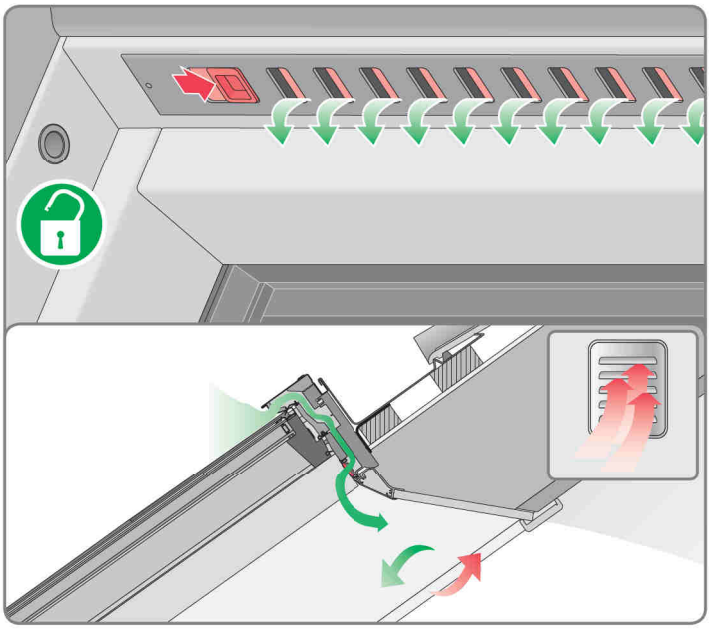

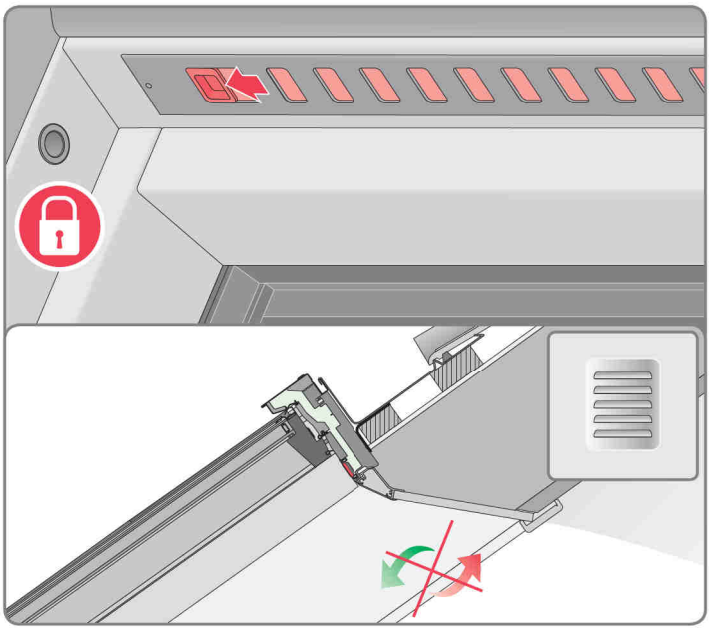

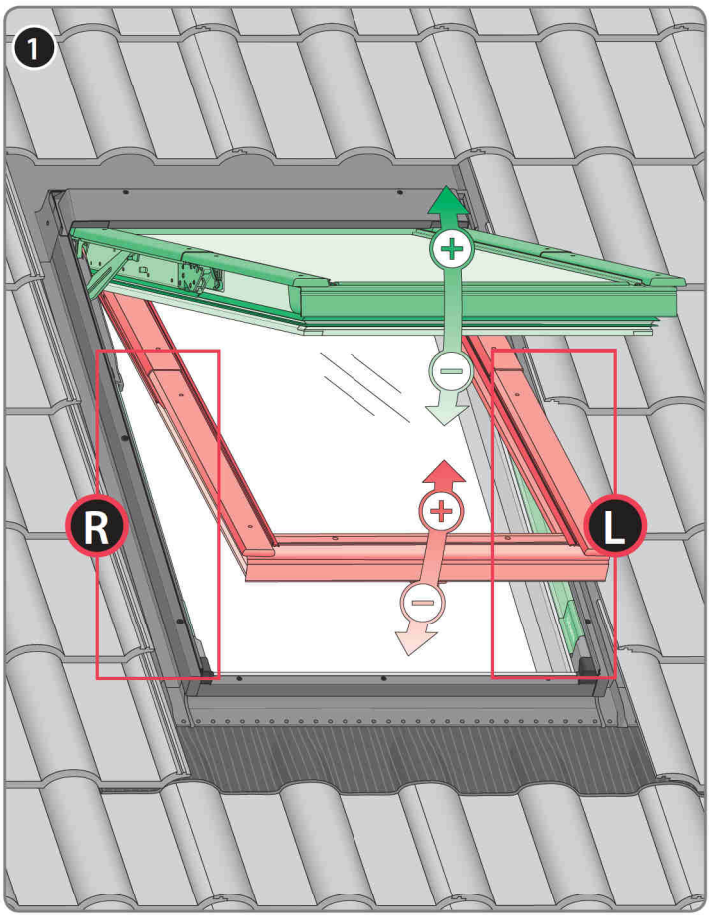
1
R
L

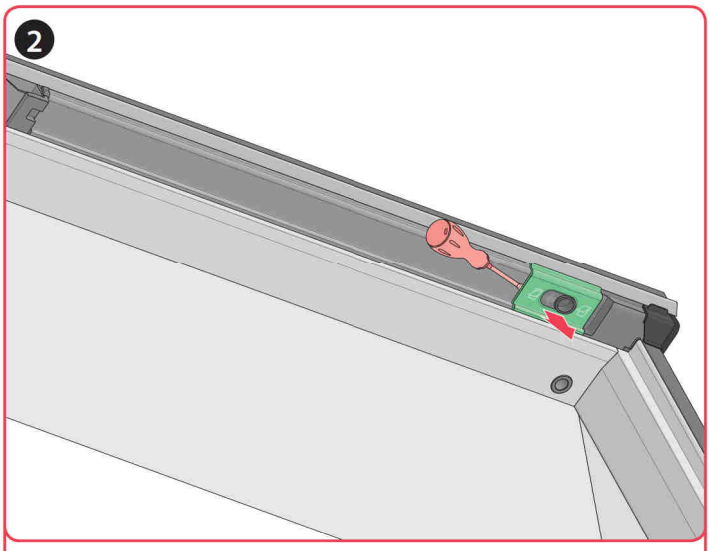
2

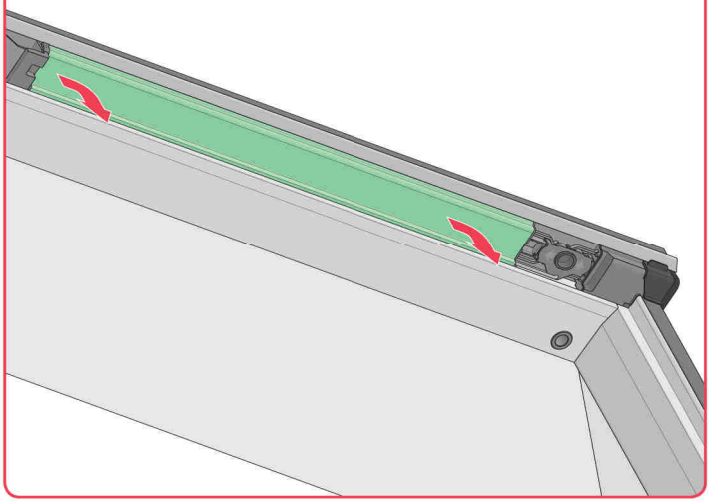

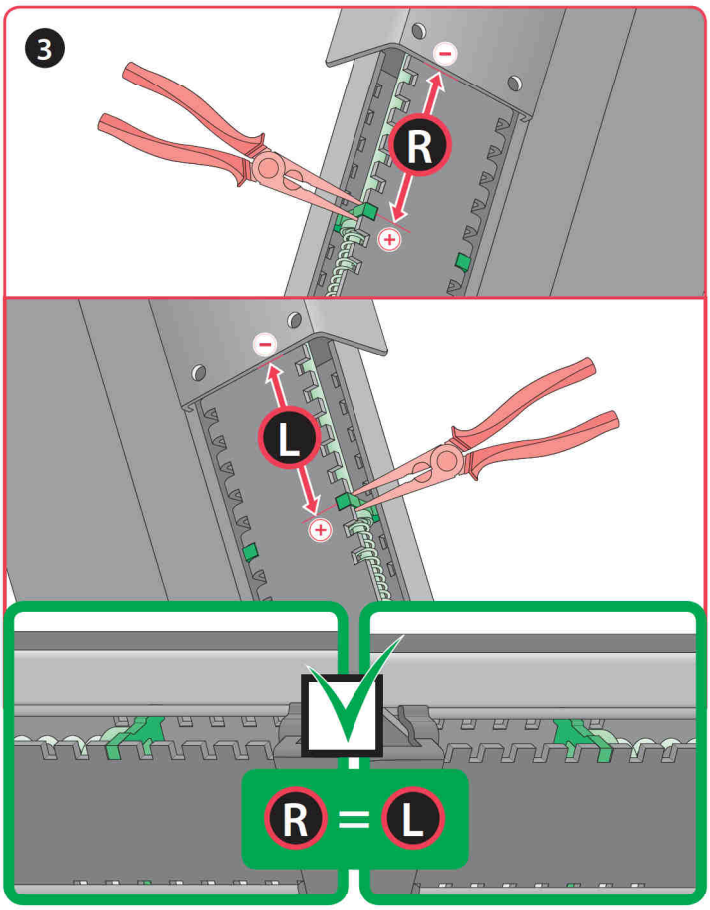
3
R
L
R = L

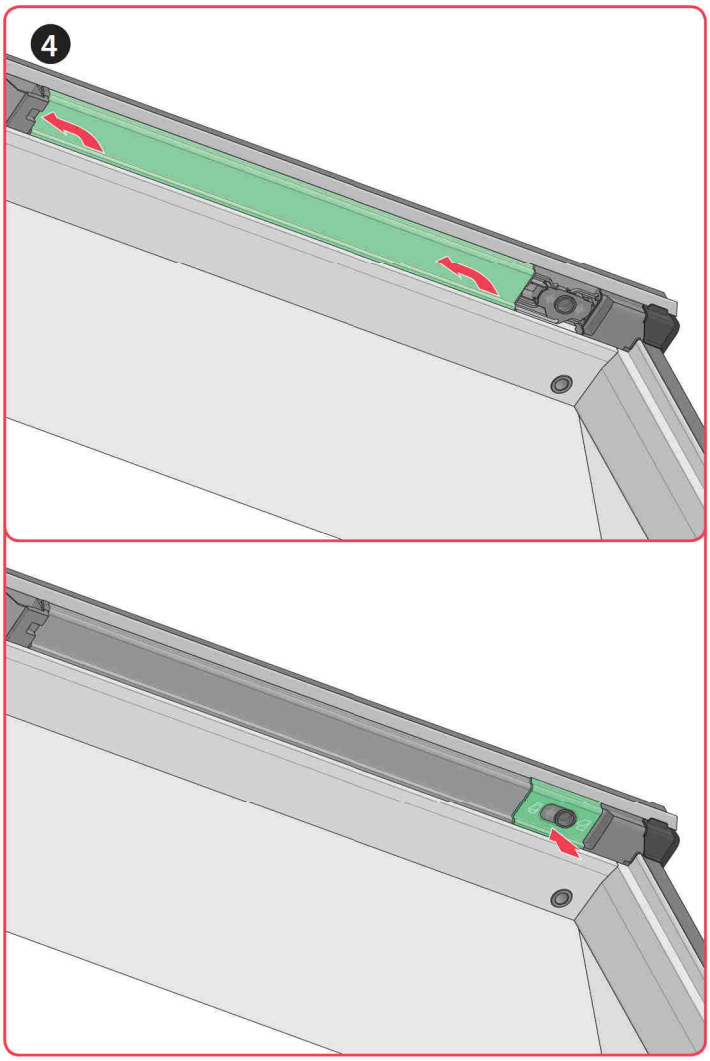
4

H2O

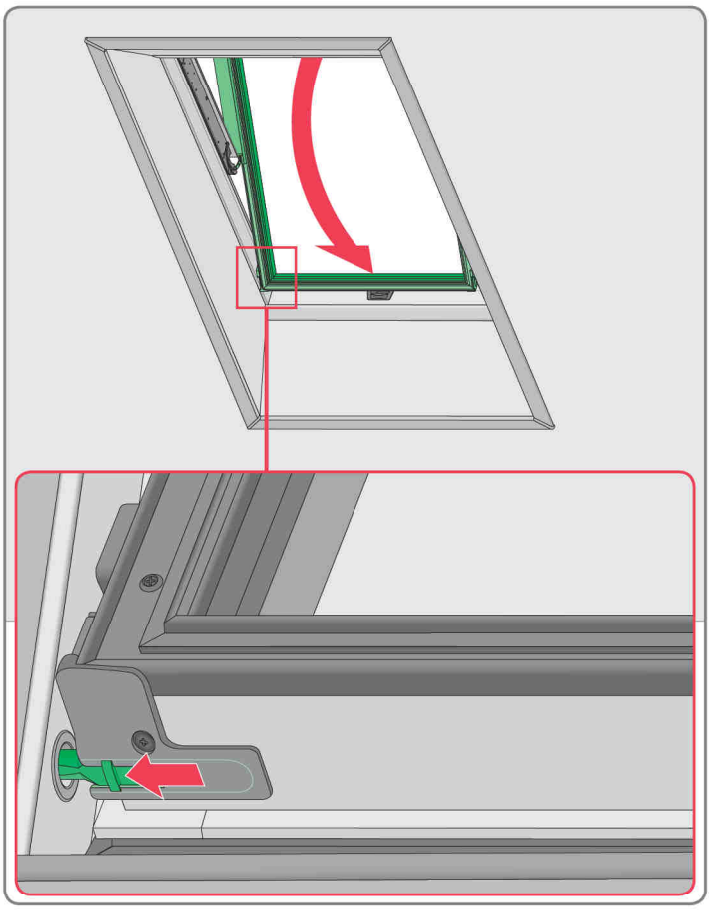

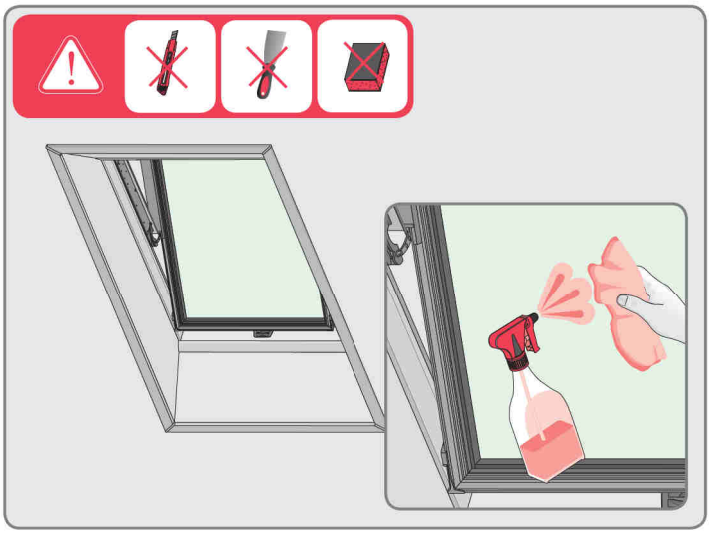

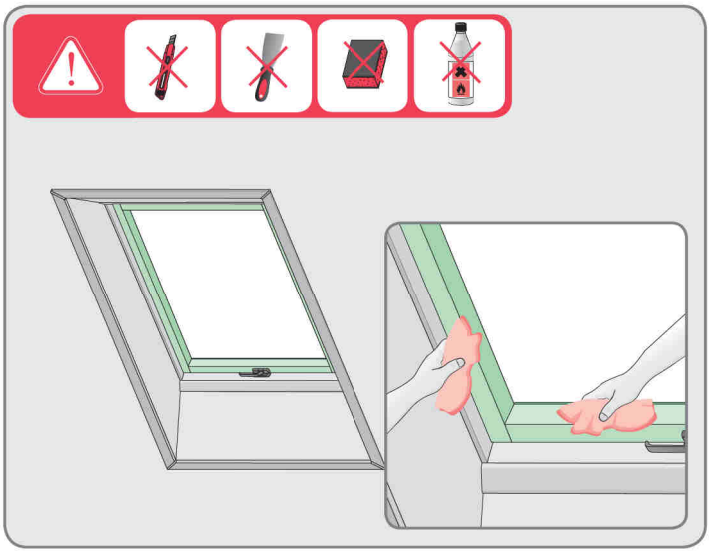

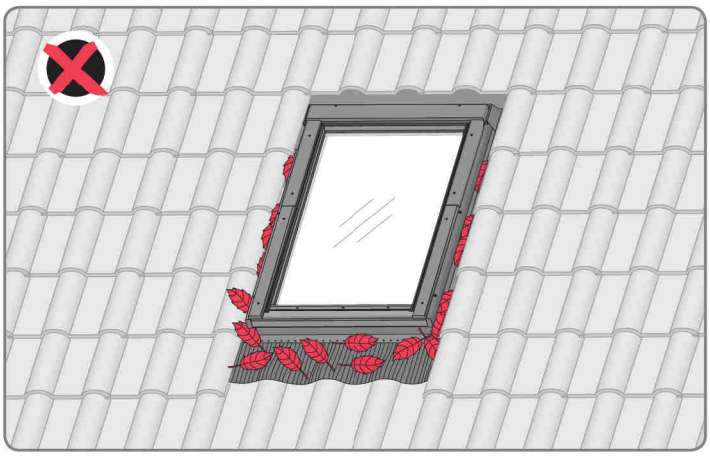

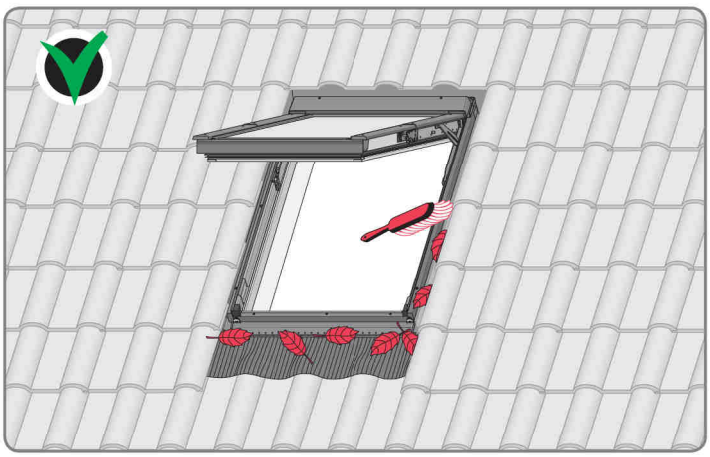

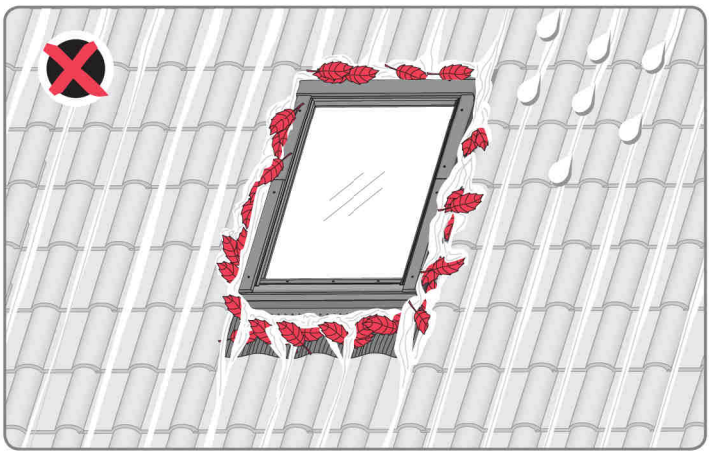

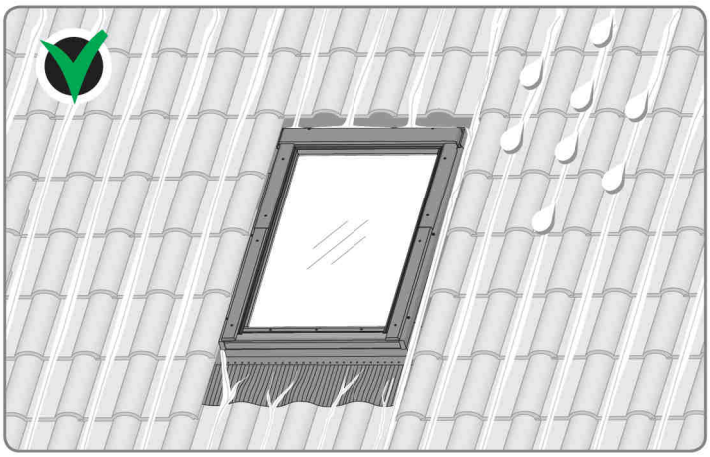

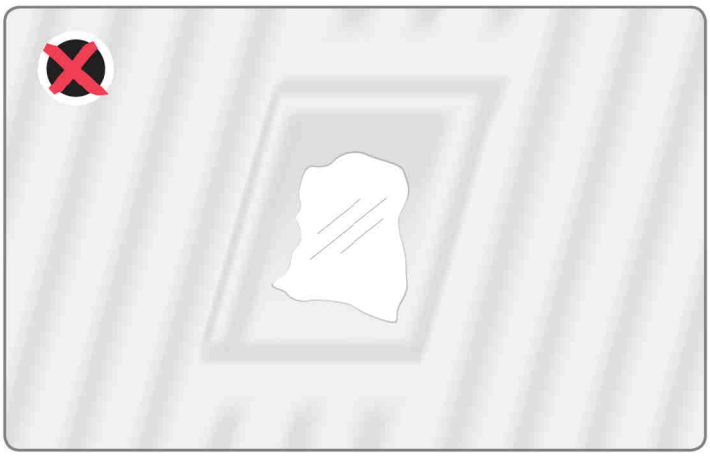

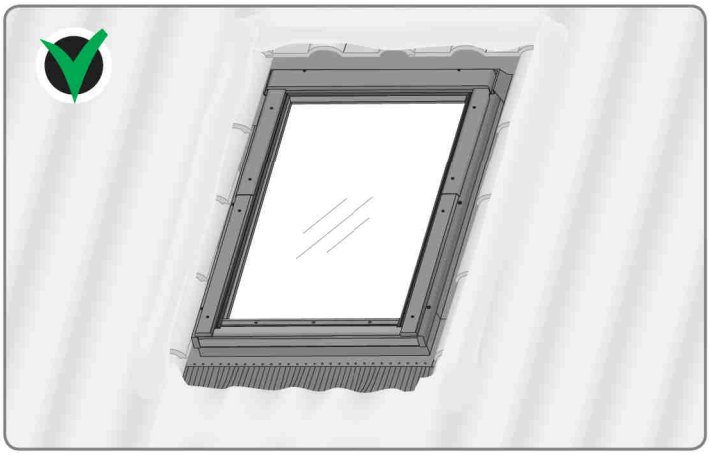

3-5 years

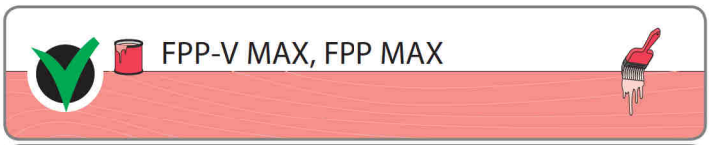
FPP-V MAX, FPP MAX

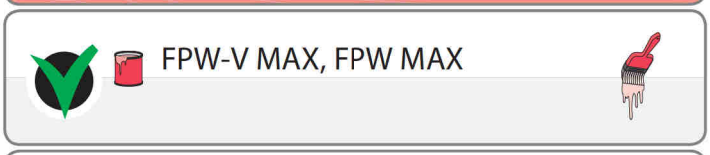
FPW-V MAX, FPW MAX

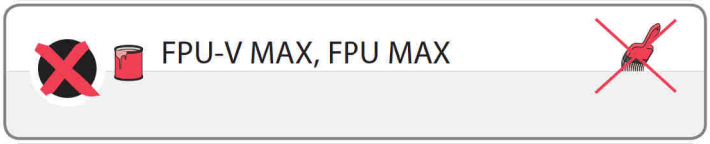
FPU-V MAX, FPU MAX

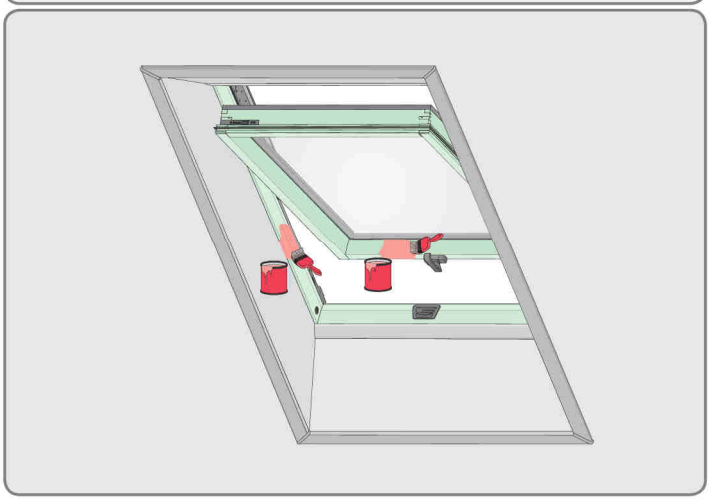

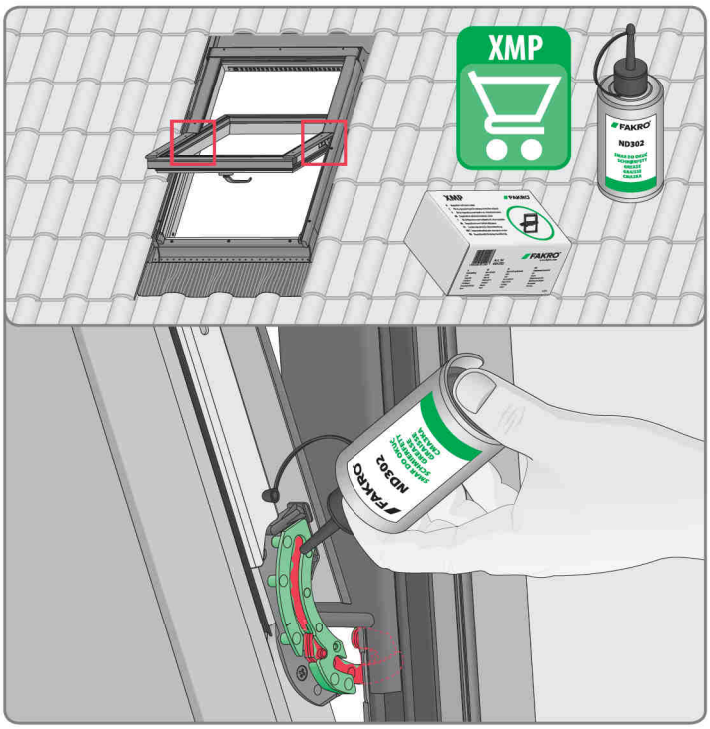

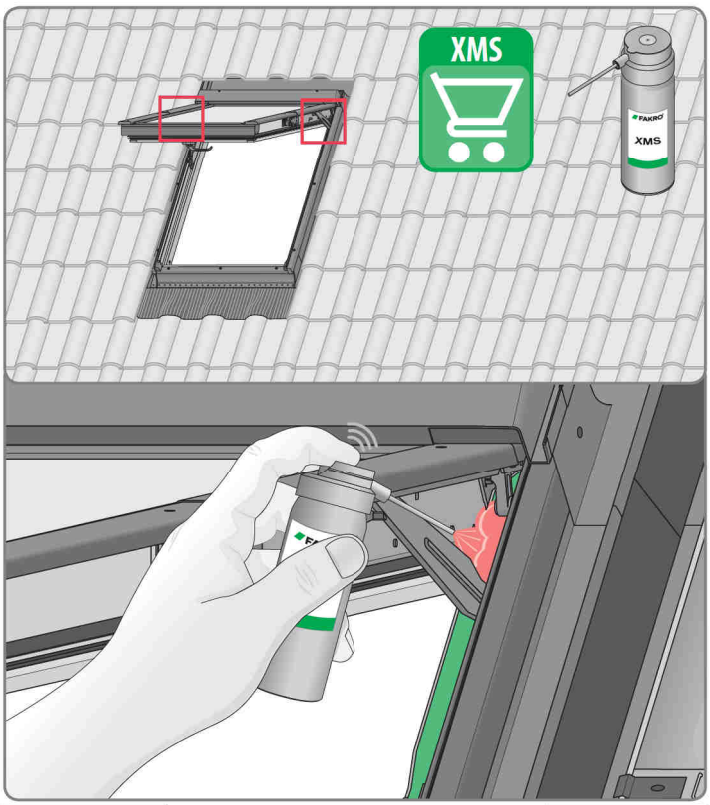

ДЕКЛАРАЦИЯ ЗА ЕКСПЛОАТАЦИОННИ ПОКАЗАТЕЛИ - PROHLÁŠENÍ O VLASTNOSTECH - LEISTUNGSERKLÄRUNG - YDEEVNEDEKLARATION - TOIMIVUSDEKLARATSIOON - DECLARACIÓN DE PRESTACIONES - DÉCLARATION DES PERFORMANCES - DECLARATION OF PERFORMANCE - IZJAVA O SVOJSTVIMA - TELJESÍTMÉNYNYILATKOZAT - DICHIARAZIONE DI PRESTAZIONE - EKSPLOATACINIŲ SAVYBIŲ DEKLARACIJA - EKSPLUATĀCIJAS ĪPAŠĪBU DEKLARĀCIJA - PRESTATIEVERKLARING - YTELSESERKLÆRING - DEKLARACJA WŁAŚCIWOŚCI UŻYTKOWYCH - DECLARAÇÃO DE DESEMPENHO - DECLARAȚIE DE PERFORMANȚĂ - PRESTANDADEKLARATION - IZJAVA O LASTNOSTIH - VYHLÁSENIE O PARAMETROCH

EN 14351-1:2006+A2:2016

http://www.fakro.com/ce-declarations/search

CZ Výrobce ani prodejce nenesou žádnou odpovědnost za nedodržení příslušných platných zákonů, stavebních předpisů a bezpečnostních požadavků uživatelem výrobku, architektem, montážníkem nebo vlastníkem budovy.

DE Hersteller und Verkäufer übernehmen keine Haftung für Nichtbeachtung entsprechender Rechts- und Bauvorschriften sowie Sicherheitsanforderungen seitens Produktbenutzers, Architekten, Monteurs oder Gebäudebesitzers.

ES El fabricante y el vendedor no tienen ninguna responsabilidad por el incumplimiento de la ley vigente, normas de construcción y exigencias de seguridad por parte del usuario del producto, arquitecto, instalador o el propietario del edificio.

FR Le fabricant et le revendeur ne prend aucune responsabilité de ne pas respecter les lois applicables, les règlements sur les bâtiments et les exigences de sécurité par l'utilisateur du produit, l'architecte, l'installateur ou le propriétaire du bâtiment.

GB Manufacturer and Seller shall bear no liability for failure to comply with the applicable laws, building codes and safety requirements by the user of the product, architect, fitter or owner of the building.

HU A Gyártó és a Forgalmazó nem vállal semmiféle felelősséget a vonatkozó törvények, építőipari és biztonsági előírások termékfelhasználó, építész, beépítőmester vagy épülettulajdonos általi be nem tartásáért.

IT Il Produttore e il Rivenditore non potranno essere ritenuti responsabili per il mancato rispetto, da parte dell'utente del prodotto, del progettista, dell'installatore o del proprietario dell'edificio, delle leggi vigenti, nonché dei regolamenti edilizi e di quelli relativi alla sicurezza.

NL De fabrikant en verkoper zijn niet aansprakelijk voor gevolgen bij het niet opvolgen van toepasselijke wetten, bouwbesluiten en veiligheidsvoorschriften door de gebruiker van het product, de architect, de installateur of de eigenaar van het gebouw.

PL Producent i Sprzedawca nie ponosi żadnej odpowiedzialności za nieprzestrzeganie stosownych przepisów prawa, przepisów budowlanych i wymogów bezpieczeństwa przez użytkownika produktu, architekta, montażystę lub właściciela budynku.

PT O fabricante e o vendedor não tem nenhuma responsabilidade pelo o não cumprimento da lei, códigos de construção e as exigências de segurança por parte do usuário do produto, arquiteto, instalador ou proprietário do edifício.

RO Nici producătorul, nici distribuitorul nu își vor asuma niciun fel de răspundere pentru nerespectarea legilor în vigoare, a legilor din domeniul construcțiilor sau a măsurilor de siguranță impuse utilizatorilor produsului, arhitecților, montatorilor sau proprietarilor clădirii.

RU В случае несоблюдения архитектором, монтажником или владельцем здания строительных правил и норм безопасности ответственность с производителя и продавца снимается.

SK Výrobca a predajca nenesú žiadnu zodpovednosť za nedodržanie príslušných ustanovení zákona, stavebných predpisov a bezpečnostných požiadaviek užívateľom výrobku, architektom, montérom alebo majiteľom objektu.

Неофицијален превод на македонски јазик

Неофицијален превод на македонски јазик, Ymalko. Меродавен е оригиналниот документ: fakro-fpp-v-preselect-max-user-manual-multi.pdf, https://www.fakro.com/att/COMMON/offer/servis/user_manuals/FPP_V_MAX.pdf.

Документ: „Упатство за употреба: FPP-V MAX preSelect (MK)“

Овој превод е подготвен од Ymalko како помош при читањето. Не е документ на производителот и не го заменува. Во случај на каква било разлика или нејаснотија важи оригиналниот документ на производителот.

Страниците 1–2 се преводот; страниците 3–14 се оригиналниот документ на производителот FAKRO, приложен без измени.

Називите на производите, шифрите, стандардите, ознаките на мерните единици и сите бројчени вредности се пренесени точно како што се отпечатени во оригиналот.

Датум на преводот: 01.10.2026.